BERGEN

ITEM No.: LEM005

Sobreponer

4000K

IP-20

DESCRIPCIÓN

Luminaria LED de sobreponer para iluminación de emergencia; diseño moderno. Carcasa termoplastica, con cabezales redondos ajustables, lente de plastico para una distribución optima de la luz. Batería en Niquel Cadmium, con recarga automática, libre de mantenimiento, con auto diagnostico y una **autonomía de 90 minutos**. Posee botón de prueba.

Material: Termoplástico.

CARACTERÍSTICAS

- Producto con certificación RETILAP.
- No emite rayos ultravioletas ni infrarrojos.
- Producto para uso exclusivo en interiores.
- No contiene mercurio.
- Producto no dimerizable.
- Reduce las emisiones de CO_2 a la atmósfera.
- Transforma en luz el 90% de la energía recibida.
- Ahorra más del 85% de energía

ESPECIFICACIONES TÉCNICAS

ITEM No. Referencia	CCT Color luz	COLOR	W Potencia	V Tensión	Hz Frecuencia	CRI Reproducción Cromática	P.F. Factor de potencia	Lm Lúmenes	∡° Ángulo de apertura	Hrs Vida útil	LED Tipo	TA(°C) Temperatura de funcionamiento
LEM00502CW	4000°K	Blanco	2W	100-277V	50/60 Hz	≥80%	≥0.5	2 x 70Lm	2 x 20°	50000Hrs	SMD	-20°C~+40°C

DIAGRAMA DE MEDIDAS

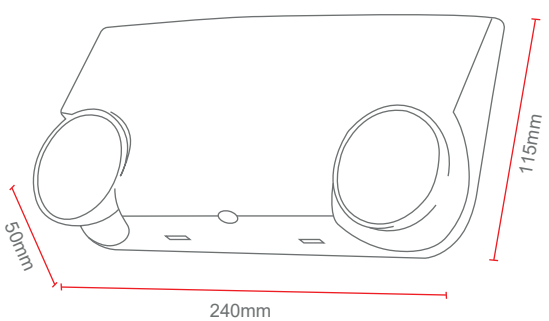

DIAGRAMA POLAR

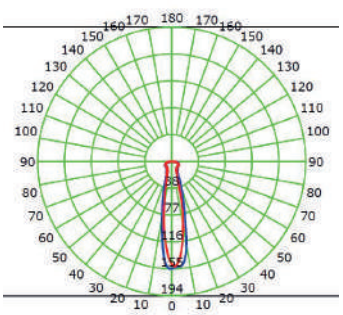

DIAGRAMA DE DISTANCIA

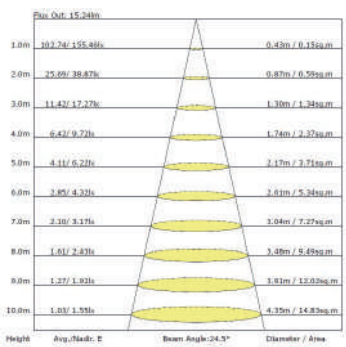

*Leer manual de instalación

*La información contenida corresponde a valores nominales registrados bajo condiciones controladas de tensión y temperatura.
Información sujeta a cambio sin previo aviso por evolución de la tecnología LED.